ELEKTRO-HYDRAULISCHE ZWEISÄULEN –
HEBEBÜHNE FÜR FAHRZEUGE BIS 5500 KG
Perfekte Hebebühne für PKW, SUV und Transporter

RUDETRANS

RLP2-550



RLP2-550 ELEKTRO-HYDRAULISCHE ZWEISÄULEN – HEBEBÜHNE FÜR FAHRZEUGE BIS 5500 KG.

Perfekte Hebebühne für PKW, SUV und Transporter

TECHNISCHE DATEN

Tragkraft	5500 kg
Stromversorgung	400 V / 50 Hz / 2,2 kW
Hubhöhe mit Adapter	110 – 2018 mm
Hub Zeit	~50 s
Senk Zeit	~50 s
Versandgewicht	845 kg

LIEFERUMFANG

- Hebebühne
- Bedienpult / Hydraulikstation
- 1-stufige höhenverstellbare Drehteller
- teleskopierbare Tragarme
  Hinten 3-stufig 880– 1800 mm
  Vorne 3-stufig 880 – 1800 mm
  (lässt sich vom Smart bis zum Transporter anheben)
- 10 St. Schwerlastanker
- Betriebsanleitung
- Türanschlagsgummi
- 10 Liter Hydraulik Öl HLP 32
- 4 St. Steckbare Transporter Erhöhungen 50 mm
- Verpackung (Transportrahmen)



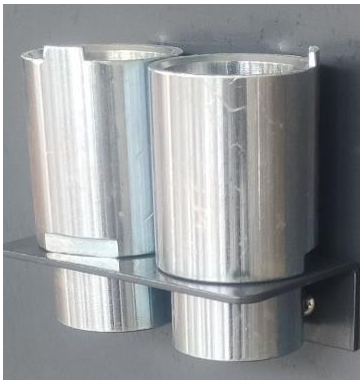

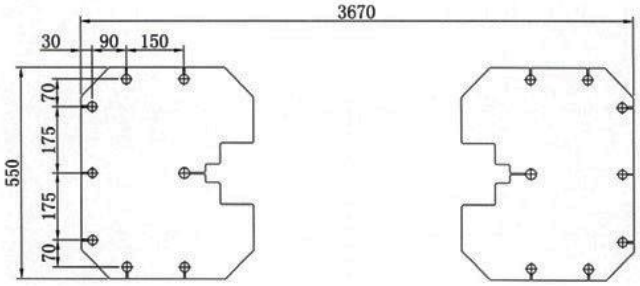

HAUPTMERKMALE

- Symmetrische Ausführung
- Automatische per Knopf Bedienung mit elektromagnetischer Entriegelung
- Sicherheitsventil
- Kettenhebesystem
- Bruchfeste hydraulische Schläuche
- Separate Steuereinheit und Hydraulikaggregat
- Bodensynchronisierung durch Stahlseile
- Gesamthöhe nur noch 2826mm
- Grundrahmen nur noch 35 mm hoch
- CE - Zertifikat

ABMESSUNGEN

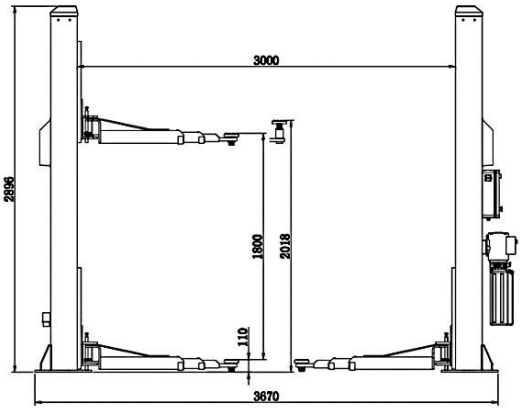

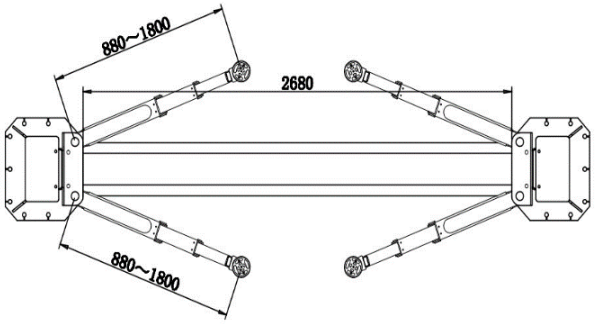

RUDETRANS

Lagerort: Rudetrans GmbH
Industriestraße 8

57572 Niederfischbach

RUDETRANS GmbH
Wisseraue 1, 51597 Morsbach
Tel.: +49 (0) 22 94/900 34 78
Tel.: +49 (0) 22 94/900 34 79
E-Mail: info@rudetrans.de